第６９回前田杯バレーボール大会　中学の部　組み合わせ　　令和５年4月29日

中学男子の部

会場：芳野中学校体育館

Aブロック(ステージ側)

	志貴野中学校	浅野川中学校	芳野中学校	勝敗	得失ｾｯﾄ	得失点	順位
志貴野中学校		第１試合	第３試合				
浅野川中学校			第２試合				
芳野中学校							

Bブロック(入口側)

	兼六中学校	南星中学校	戸出中学校	勝敗	得失ｾｯﾄ	得失点	順位
兼六中学校		第１試合	第３試合				
南星中学校			第２試合				
戸出中学校							

優勝：　　中学校

次勝：　　中学校

３位：　　中学校

４位：　　中学校

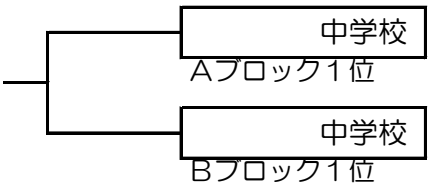

中学女子の部

会場：竹平記念体育館
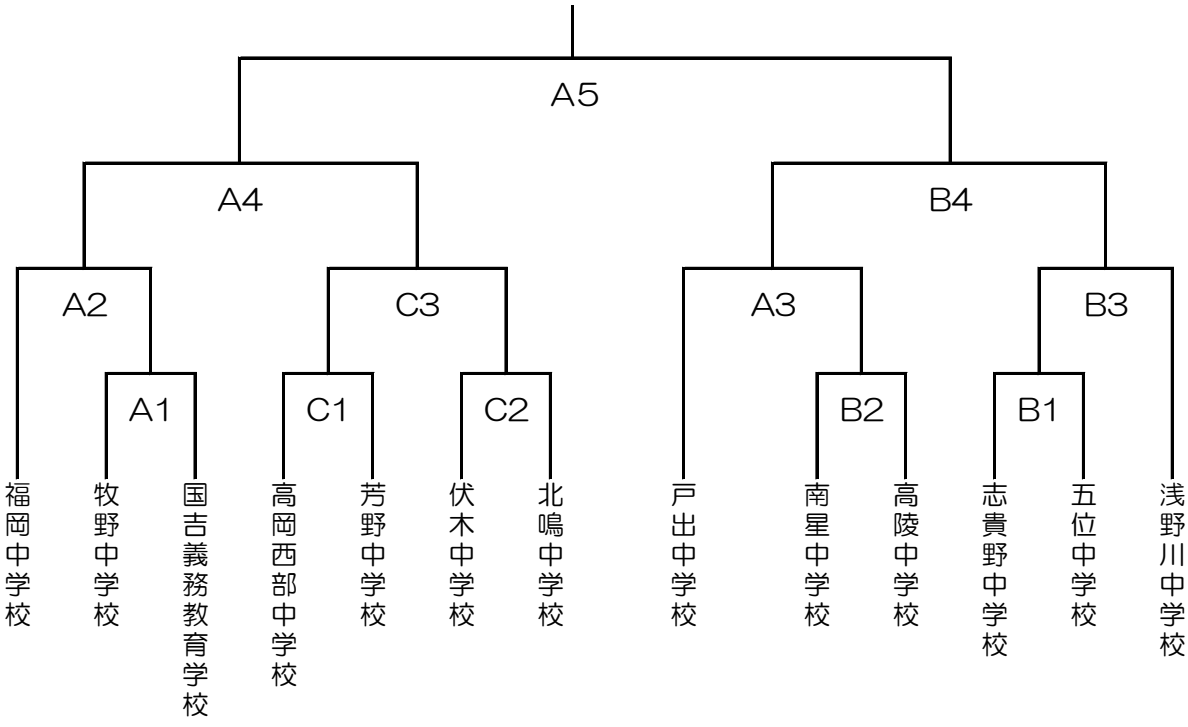
A･B･Cコート